新达
CYNDAR

TOF-10HM导航型激光雷达

广州市新达电子科技有限公司
http://www.gzcyndar.cn

广州市新达电子科技有限公司
Guangzhou Cyndar Electronic Technology Co., Ltd.

产品简介

XD-TOF-10HM导航型激光雷达
10HM系列二维TOF导航型激光雷达。10米监测，方便快捷的多层安全防护区域设置，较小的测量光斑，测量细小物体准确度高。拥有纳米光学防尘罩，加长使用寿命。

产品功能

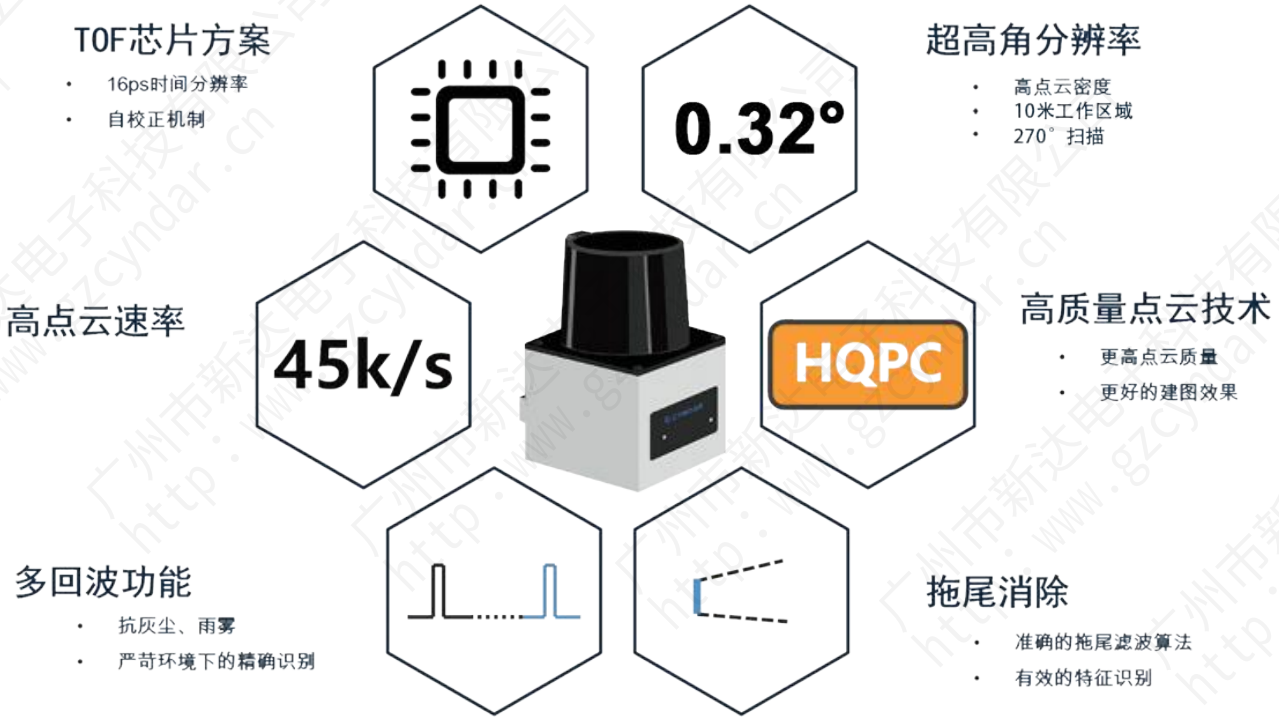

多台雷达对射干扰

星秒PAVO激光雷达“防对射”功能，在使用过程中，即使遇到多台雷达集群对射使用，也不会有任何影响。

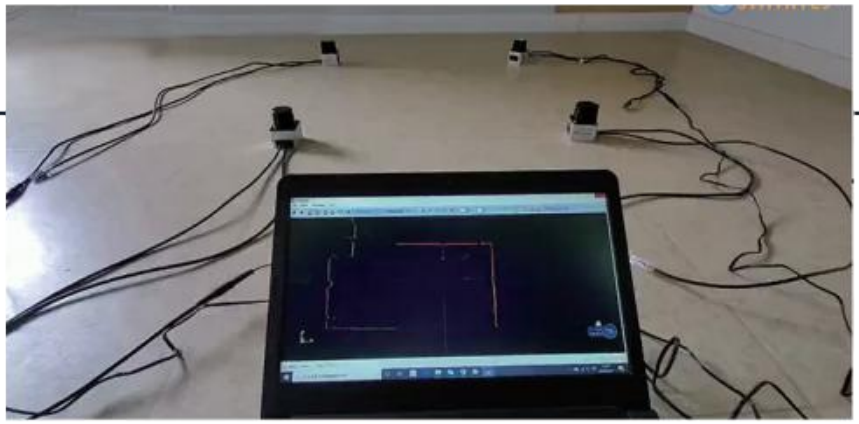

产品参数

产品名称	二维 TOF 导航型激光雷达 XD
型号	XD-TOF-10HM
探测范围	0.1-5m @10%反射率 0.1-10m @90%反射率
测距精度	±30mm
扫描范围	270°
扫描帧率	20Hz
角分辨率（固定）	0.32°
电源电压	DC12V-24V
工作电流	0.21A/12V（典型）
激光光源	905nm class Ⅰ
功耗	2.5W
数据传输接口	Ethernet 100BASE-TX
启动时间	＜10s
指示灯	电源指示灯 状态指示灯
环境光	＜50,000Lux
工作温度	-10℃~55℃
储存温度	-30℃~75℃
湿度	＜80%
工作寿命	5年（电机寿命）
振动测试	10-55Hz，振幅 0.75mm，XYZ 三轴向，每轴 2 小时； 50-200Hz，196m/s²(20G), 扫频速度 2min/ 循环， XYZ 三轴向，每轴 2 小时
防护等级	IP65
尺寸	50×50×76mm
重量	148g（不含电缆）

广州市新达电子科技有限公司 http://www.gzcyndar.cn

软件图

点云效果案例图

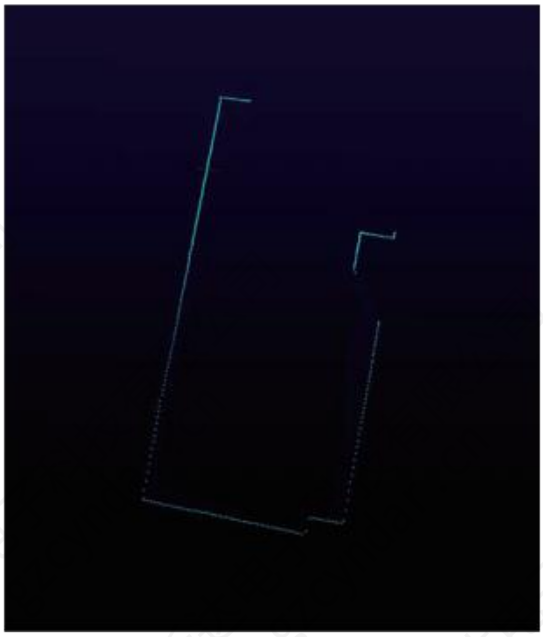

软件界面图

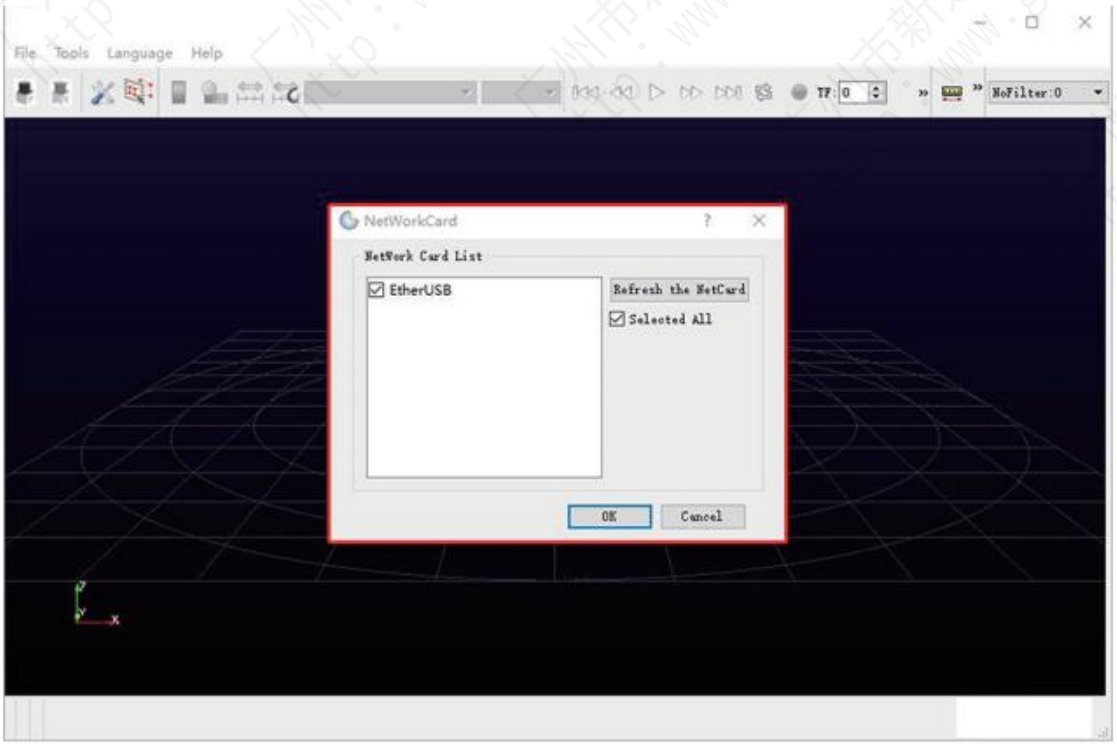

广州市新达电子科技有限公司 http://www.gzcyndar.cn

产品尺寸

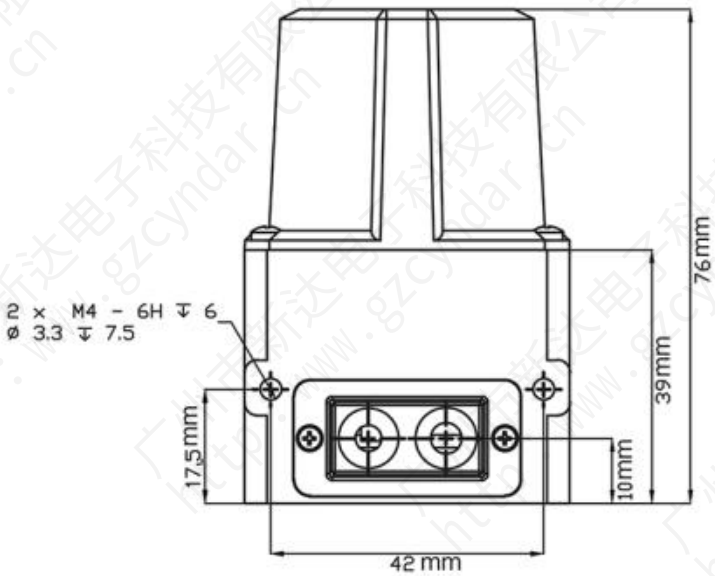

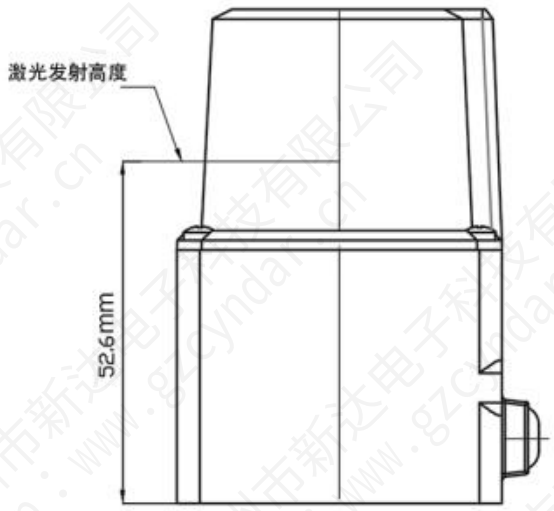

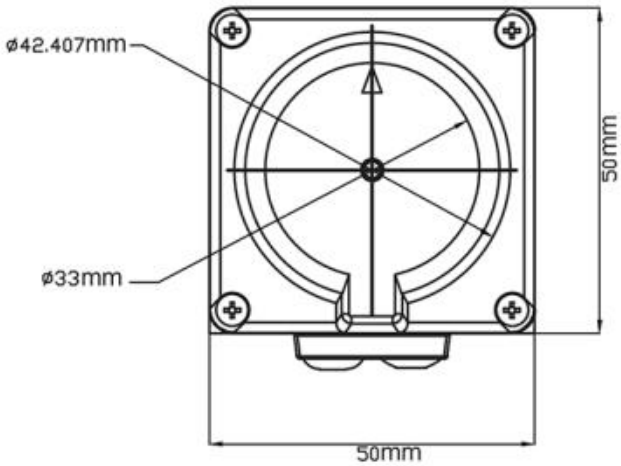

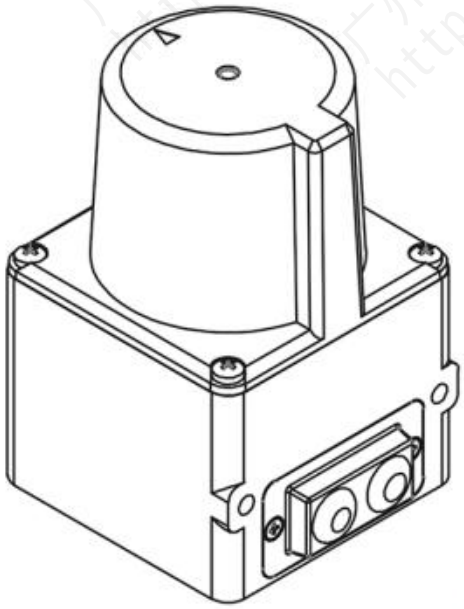

广州市新达电子科技有限公司 http://www.gzcyndar.cn

电源配件

电源插头

电源连接口

网络端口

电源线

广州市新达电子科技有限公司 http://www.gzcyndar.cn

应用领域

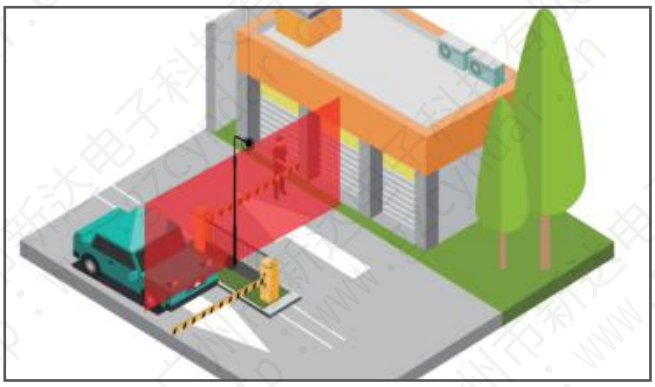

障碍物的防爬保护

传送带安全监控

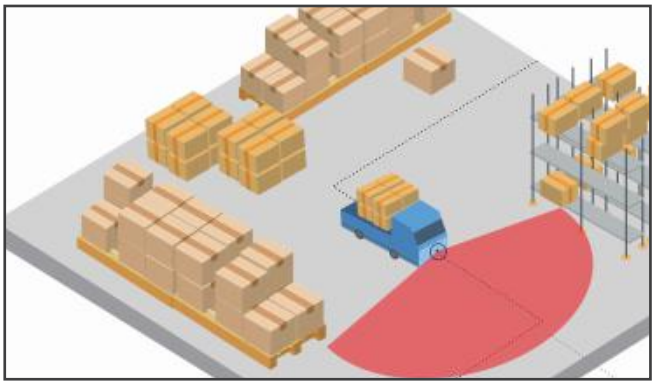

监控自动导引车/AGV

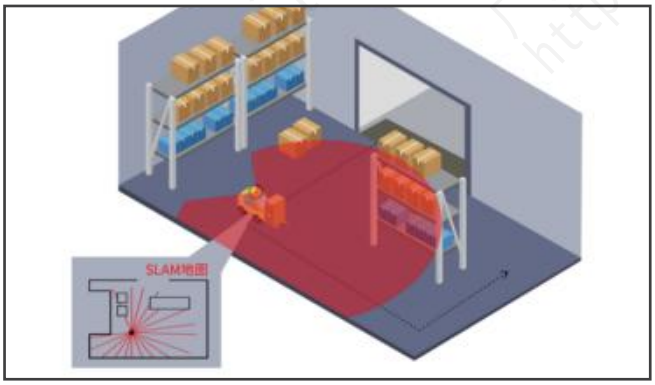

SLAM地图重建

广州市新达电子科技有限公司 http://www.gzcynda.cn

联系我们

公司地址：广州市天河区科林路18号6栋301-260房

销售热线：020-28174701　+86 18922155361　+86 13713346108

Email: sales5@cyndar.net

中文网站：www.gzcyndar.cn

英文网站：www.gzcyndar.com