新达
CYNDAR

TOF-30导航型激光雷达

广州市新达电子科技有限公司
http://www.gzcyndar.cn

广州市新达电子科技有限公司
Guangzhou Cyndar Electronic Technology Co., Ltd.

产品简介

XD-TOF-30导航型激光雷达
30系列二维TOF导航型激光雷达。30米监测，270°角度。半固态设计，IP65防护等级，满足严苛环境的长期使用。对小物体的识别率高，有效降低漏检率。无论场景复杂的室内，还是阳

产品功能

多台雷达对射干扰

星秒PAVO激光雷达“防对射”功能，在使用过程中，即使遇到多台雷达集群对射使用，也不会有任何影响。

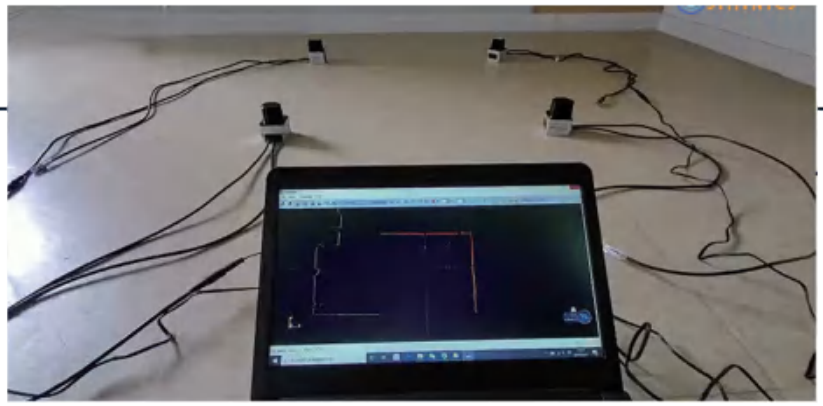

产品参数

基本信息	
产品名称	二维TOF导航型激光雷达 XD
型号	XD-TOF-30
测量特性	
探测范围	0.1-30M@90%反射率 0.1-10m@10%反射率
测距精度	±30 mm
扫描范围	270°
点云数据合并	1/2/4/8点
扫描帧率	10-30 Hz
最小角分辨率	0.08°
光电特性	
电源电压	DC12 V-24 V
激光光源	905 nm class I
功耗	2.5W
其他	
数据传输接口	Ethernet 100BASE-TX
启动时间	< 10 s
指示灯	电源指示灯 状态指示灯
环境光	15000lux
工作温度	-10℃~55℃
储存温度	-30℃~75℃
湿度	< 80%
工作寿命	5年（电机寿命）
振动测试	10-55Hz，振幅0.75mm，XYZ三轴向，每轴2小时； 50-200Hz，196m/s²(20G)，扫频速度2min/循环， XYZ三轴向，每轴2小时；
防护等级	IP65
尺寸	50 ×50 ×76 mm³
重量	148 g（不含电缆）

广州市新达电子科技有限公司 www.gzcyndar.cn

软件图

点云效果案例图

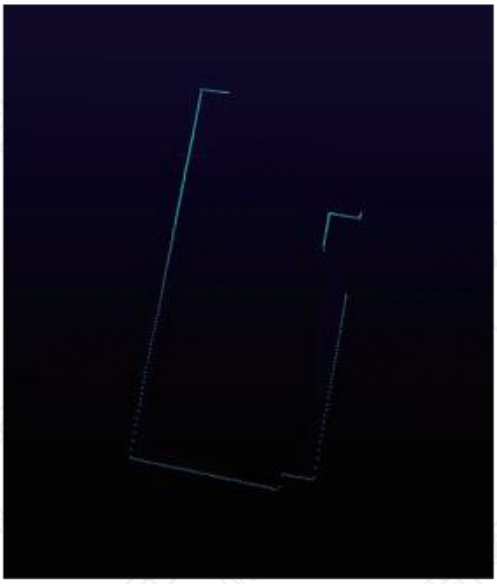

软件界面图

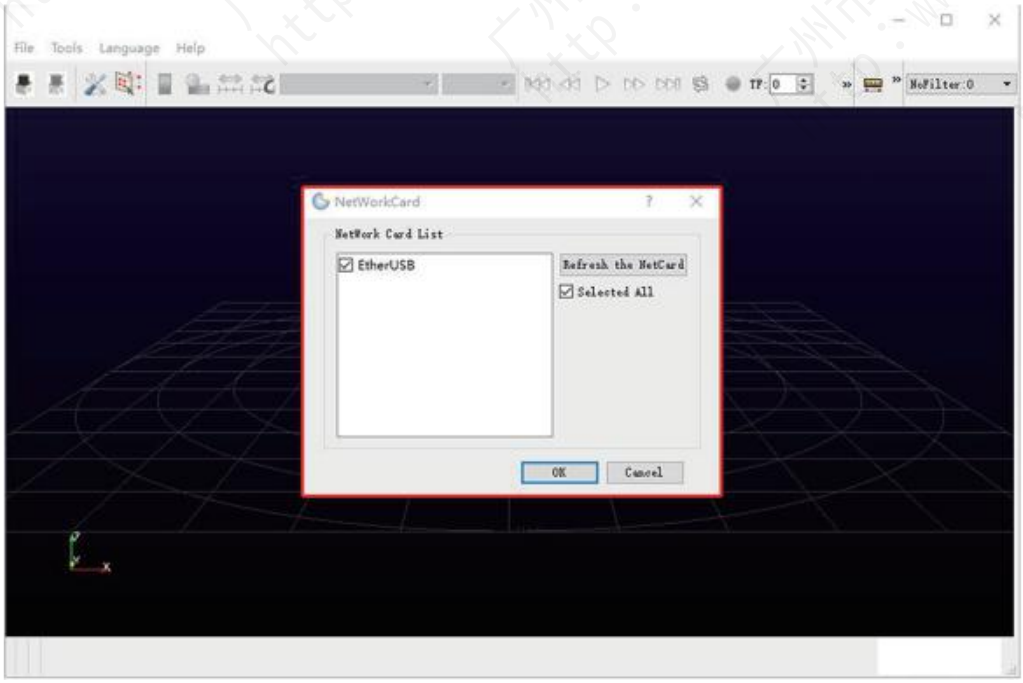

广州市新达电子科技有限公司
http://www.gzcyndar.cn

产品尺寸

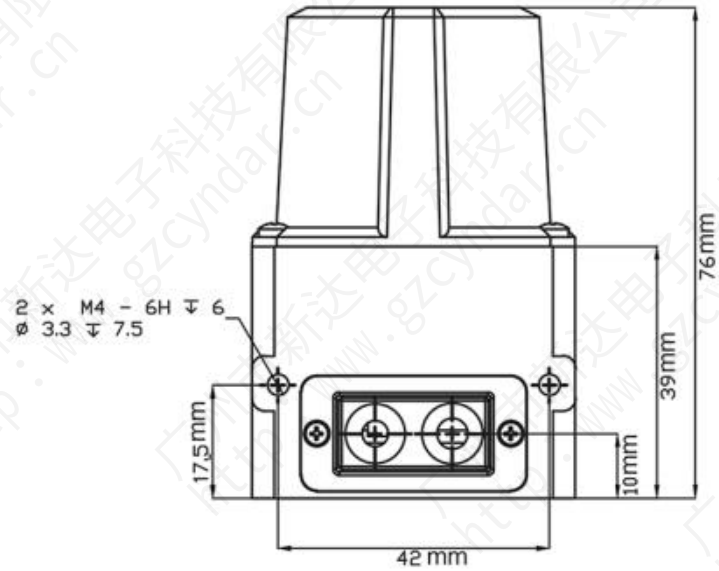

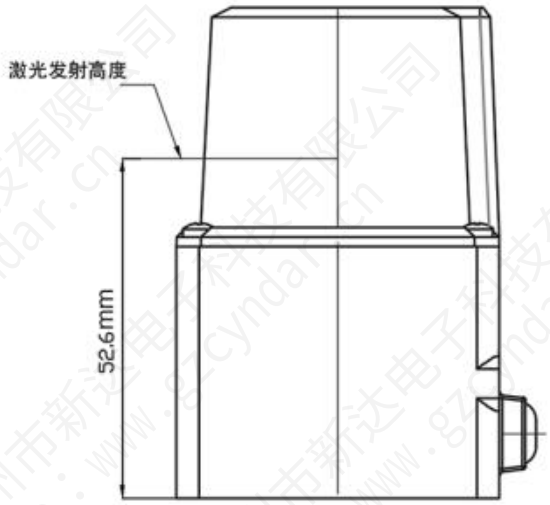

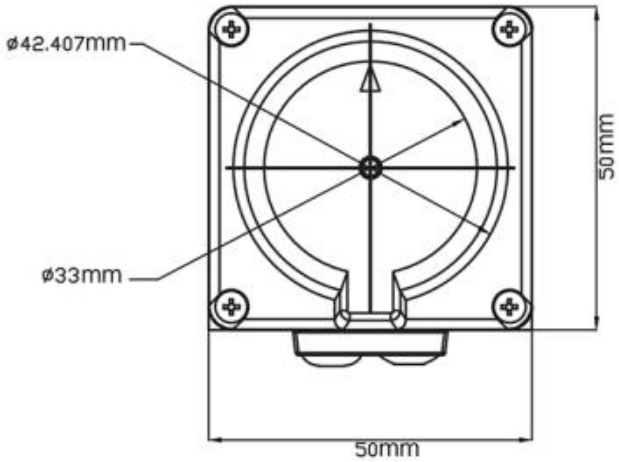

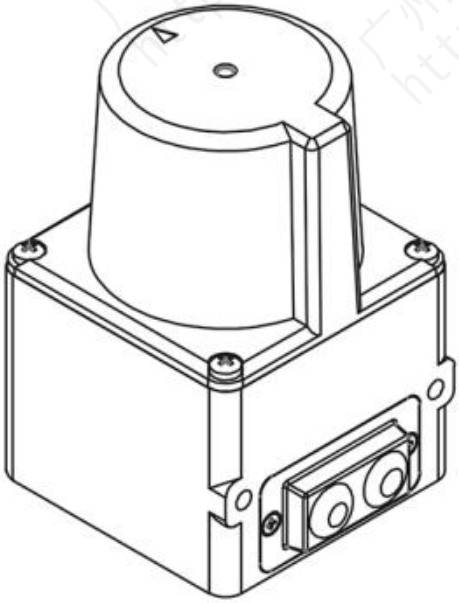

广州市新达电子科技有限公司 http://www.gzcyndar.cn

电源配件

广州市新达电子科技有限公司
http://www.gzcyndar.cn

应用领域

保护轮式装载机和推土机

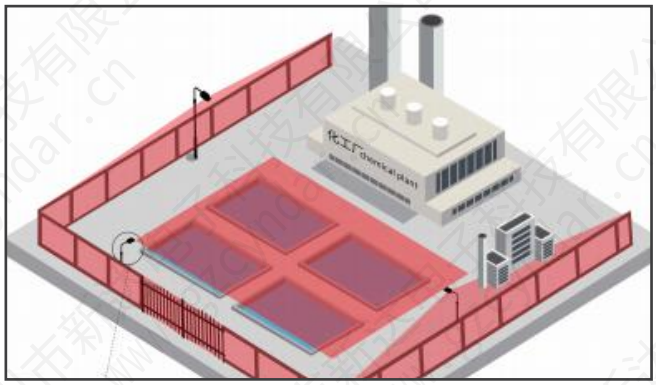

化工厂周界防护

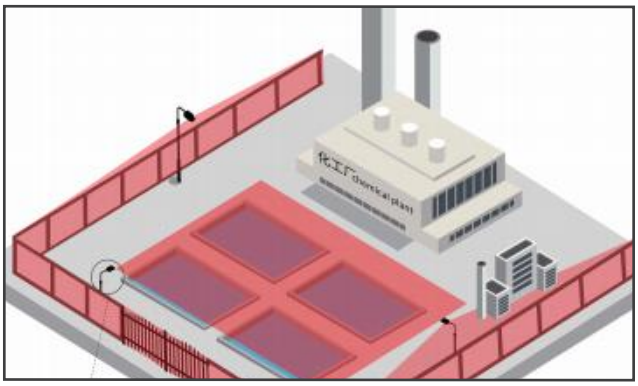

检测道路环境是否有异物

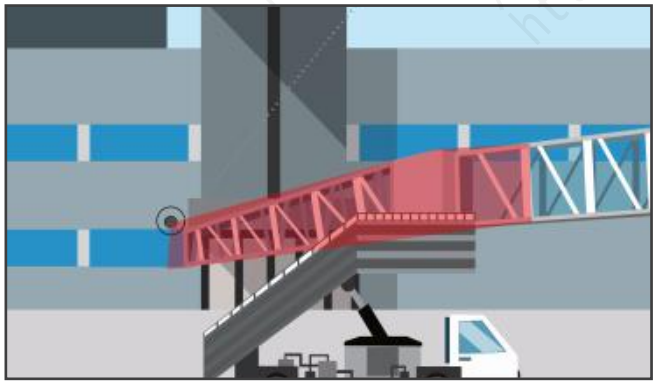

防止机场地面车辆碰撞

广州市新达电子科技有限公司 http://www.gzcyndar.cn

联系我们

公司地址：广州市天河区科林路18号6栋301-260房

销售热线：020-28174701 +86 18922155361 +86 13713346108

Email: sales5@cyndar.net

中文网站：www.gzcyndar.cn

英文网站：www.gzcyndar.com