新达
CYNDAR

# T0F-05D避障型激光雷达

广州市新达电子科技有限公司
http://www.gzcyndar.cn

广州市新达电子科技有限公司
Guangzhou Cyndar Electronic Technology Co., Ltd.

# 产品简介

XD-TOF-05D避障型激光雷达
05D系列二维TOF避障型激光雷达可5M监测范围，270°角度。具有停止作业，兼顾生产功能。产品主要按照市场新研制的小巧，经济型，测速快、体积小、重量轻、功耗小、成本低等。

# 产品功能

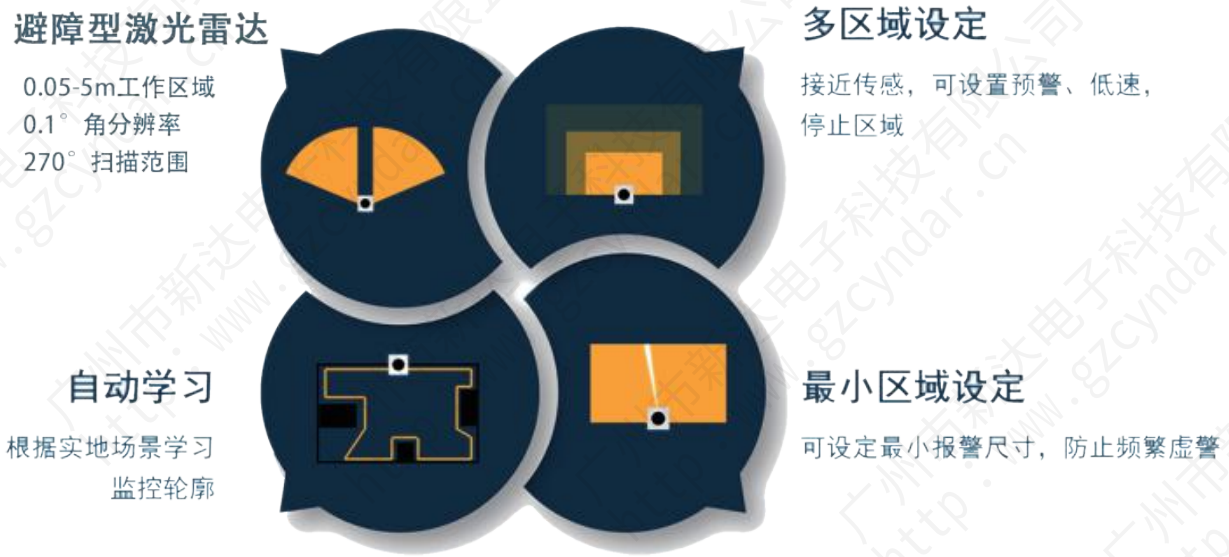


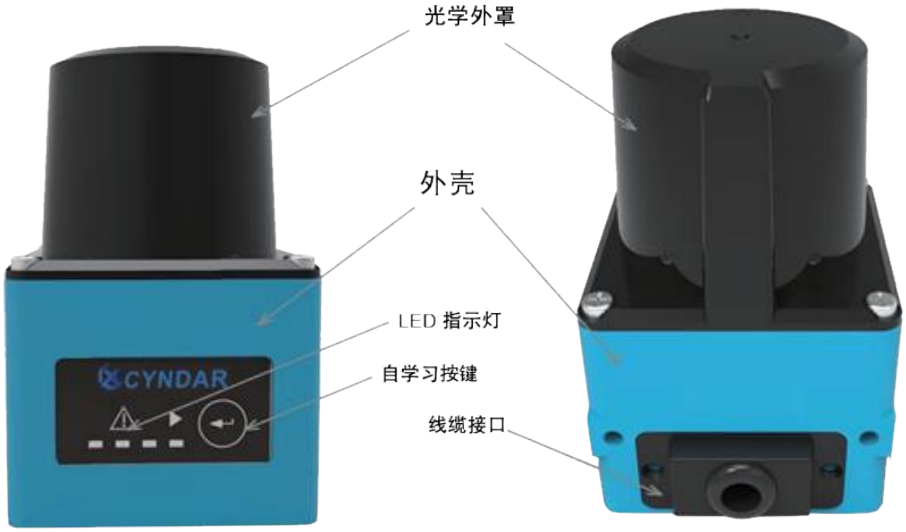


注：
1. 光学外罩：光学外罩为塑料材质，请警惕该外罩被锐器划伤，影响光学性能。
2. LED 指示灯：指示灯有两个功能
a) 当 工作时，如果有物体入侵工作区域，则通过 LED 指示灯报警。
b) 指示 是否正常工作。
3. 自学习按钮： 具有自学习功能，通过扫描周围环境，构建区域和区域组。 图 2-2 外观2

广州市新达电子科技有限公司 http://www.gzcyndar.cn

# 产品参数

## Parameters

| | | |
|---|---|---|
| **基本信息** | | |
| 产品名称 | 二维TOF避障型激光雷达 | |
| 产品型号 | XD-TOF-05D | XD-TOF-05D |
| IO输出 | NPN | PNP |
| **产品特点** | | |
| 激光光源 | 905 nm（class I） | |
| 扫描角度范围 | 270° | |
| 扫描频率 | 15 Hz/30 Hz | |
| 角度分辨率 | 0.1°/0.3° | |
| 工作区域 | 0.05 m~5 m | |
| 自学习功能 | 环境自动扫描，生成区域 | |
| **机械/电子参数** | | |
| 电气连接 | DB15 MALE/散线 | |
| 供电电压 | DC 9 V~28 V | |
| 功耗 | 2 W | |
| 开关驱动 | DC 30 V 50 mA MAX | |
| 外壳颜色 | 淡蓝色 | |
| 防护等级 | IP65 | |
| 重量 | 150 g，不含电缆 | |
| 尺寸（长×宽×高） | 50 mm×50 mm×76 mm | |
| **性能** | | |
| 可识别的物体形状 | 几乎任何形状 | |
| 测量误差 | ±30 mm | |
| 区域组数量 | 16个区域组，每个区域组包含3个区域 | |
| **接口** | | |
| USB | Micro-USB | |
| 输入 | GND/NC×4 | |
| 开关量输出 | NPN×3，设备工作状态指示×1 | PNP×3，设备工作状态指示×1 |
| 信号输出保持时间 | 100 ms~10,000 ms （可调）典型值 330 ms | |
| 响应时间 | 67 ms~30,000 ms（可调）典型值 134 ms | |
| 状态指示灯 | 状态指示×1，区域组指示×3 | |
| **环境参数** | | |
| 抗振动 | 10-55 Hz，振幅0.75 mm，XYZ三轴向，每轴2小时；50-200 Hz, 196 m/s²(20G)，扫描速度2 min/循环，XYZ三轴向，每轴2小时 | |
| 工作环境温度 | -10 ℃ ~+55 ℃ | |
| 储存温度范围 | -30 ℃ ~+75 ℃ | |
| 抗环境光能力 | < 15,000 lux | |

广州市新达电子科技有限公司 http://www.gzcyndar.cn

# 软件图

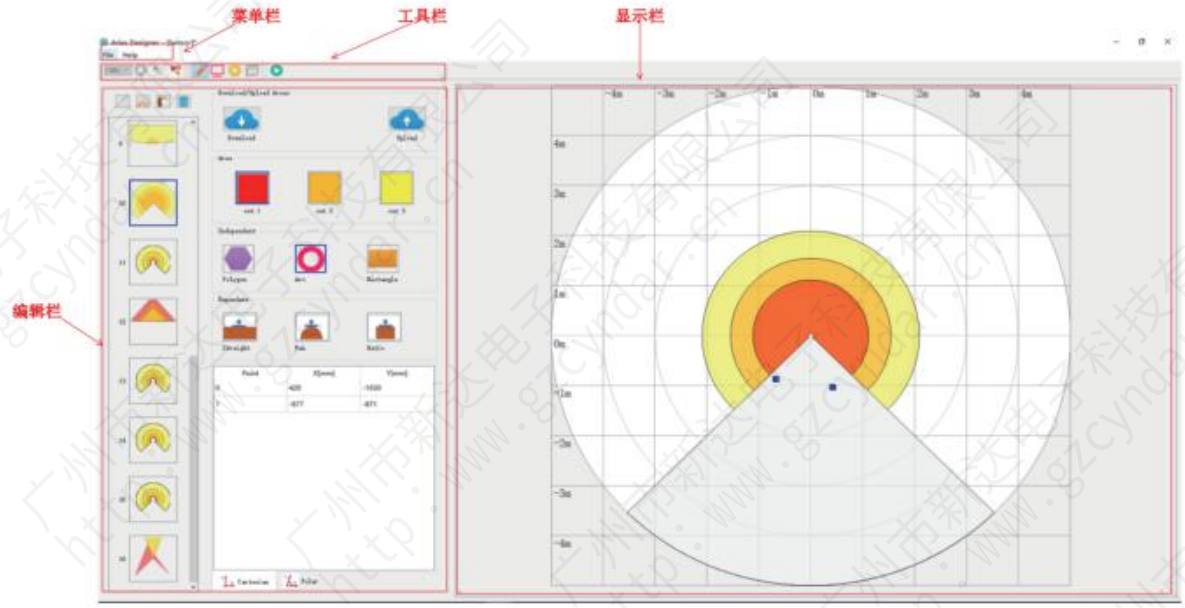


编辑界面

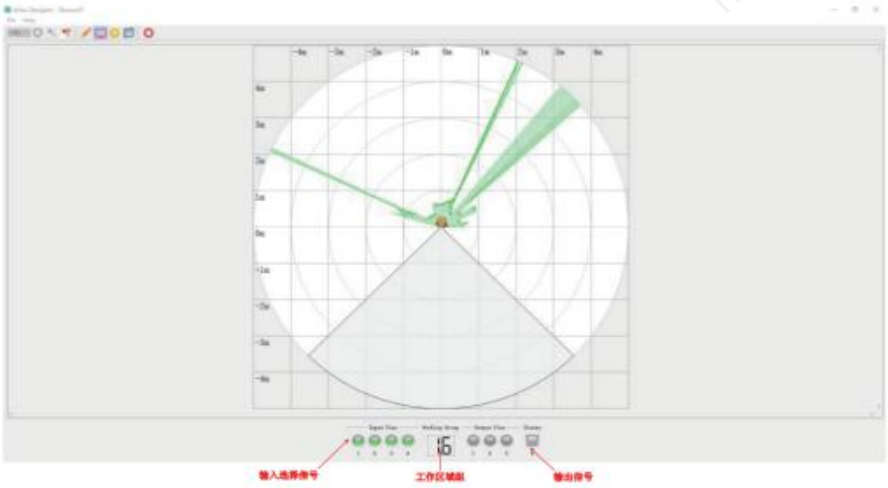


监控界面

广州市新达电子科技有限公司 http://www.gzcyndar.cn

# 产品尺寸

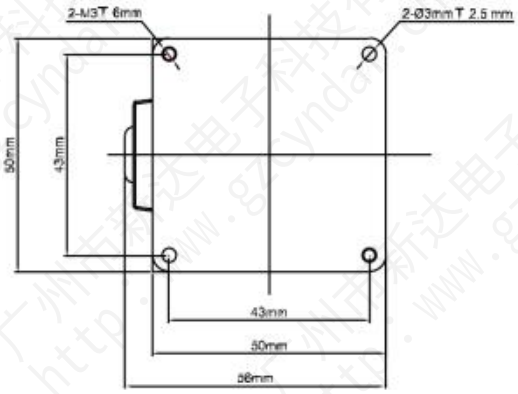


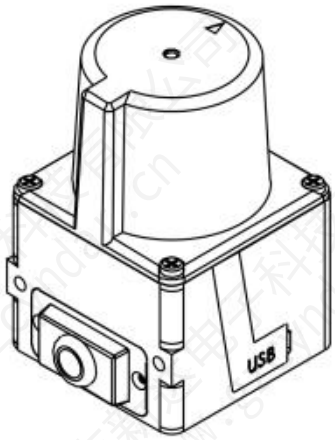


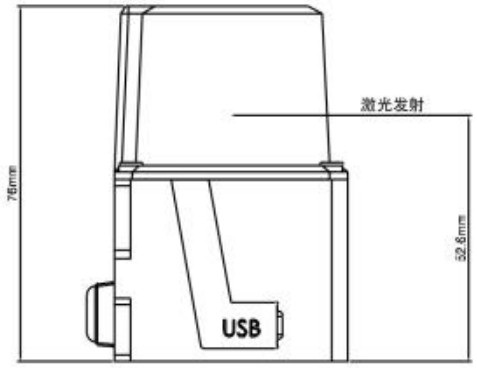


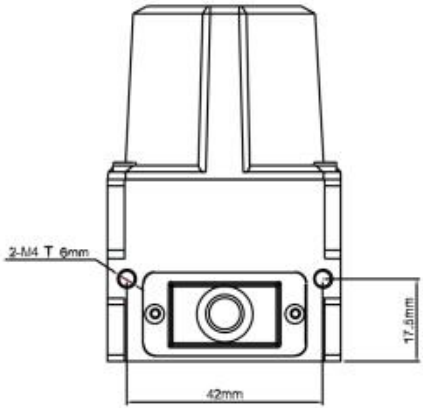


广州市新达电子科技有限公司 http://www.gzcyndar.cn

# 电源配件

GND/NC * 4

NPN * 3

Micro-USB

# 应用领域

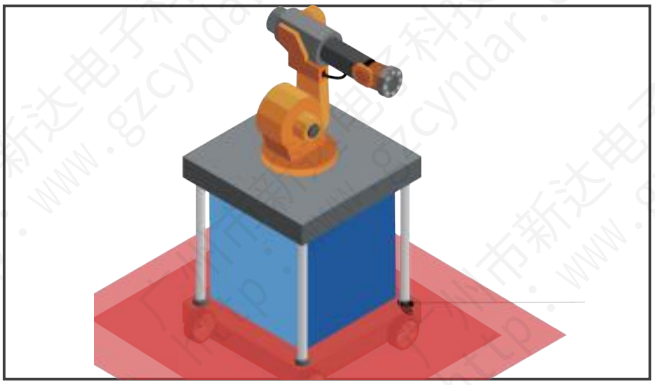

机器人/AGV自主避障

激活停车障碍

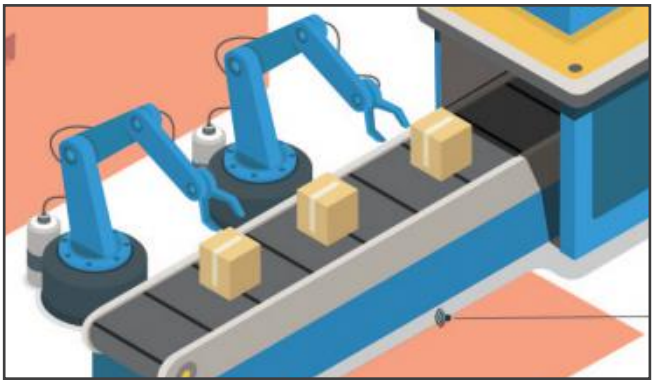

工厂区域作业安全防护

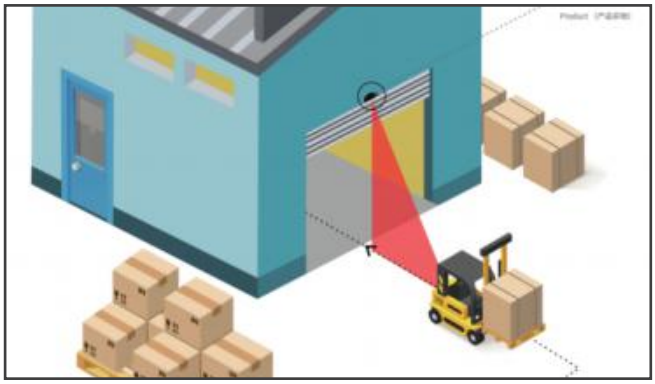

AGV限高识别

广州市新达电子科技有限公司 www.gzcyndar.cn

# 联系我们

公司地址：广州市天河区科林路18号6栋301-260房

销售热线：020-28174701 +86 18922155361 +86 13713346108

Email: sales5@cyndar.net

中文网站：www.gzcyndar.cn

英文网站：www.gzcyndar.com